Manual de Ensamble

Ofipartes

Silla Biha

Syncron Autopesante 2 Bloqueos

Espaldar Gaia

A.

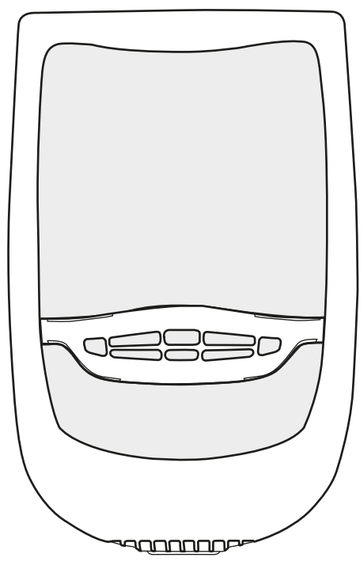

Columna neumática

B.

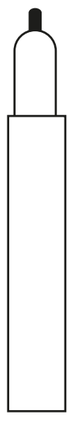

Asiento con brazos y mecanismo

D.

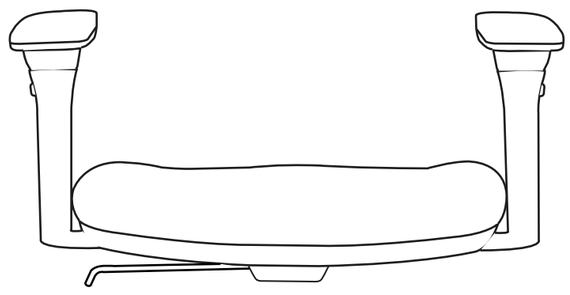

Base con rodachinas

E.

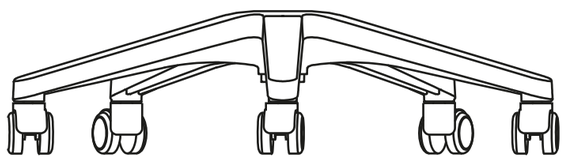

Tornillería

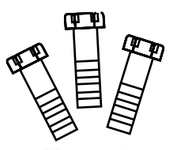

3 Tornillos
M8 x 30

Llave Allen #6
Incluida

** Los tornillos para ensamblar el espaldar al mecanismo se entregan ensamblados en el espaldar.*

** Las imágenes son de carácter ilustrativo y no son una muestra fiel del producto real.*

1 Saque con cuidado todos los componentes de la caja.

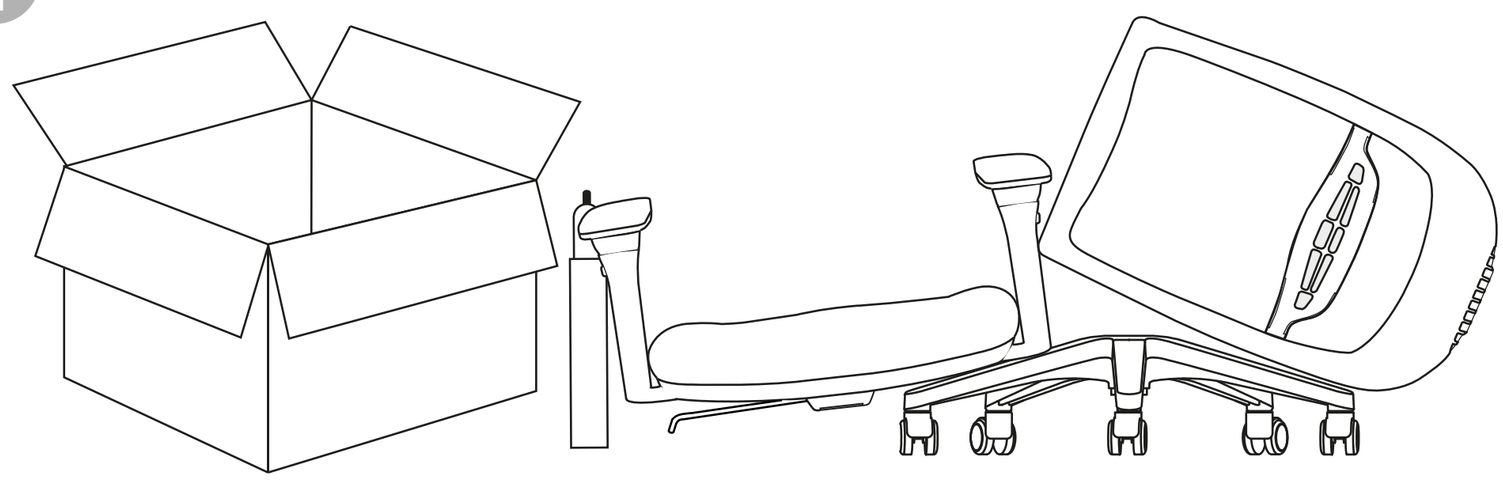

2 Ubique la columna en el centro de la base.

B.

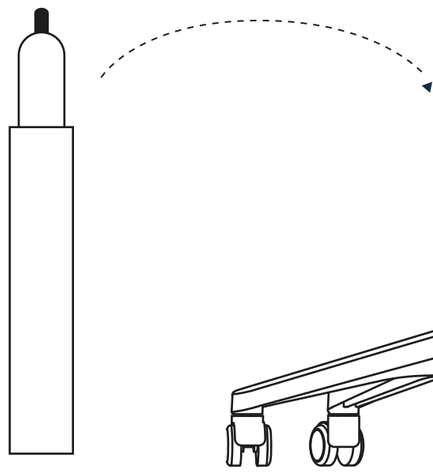

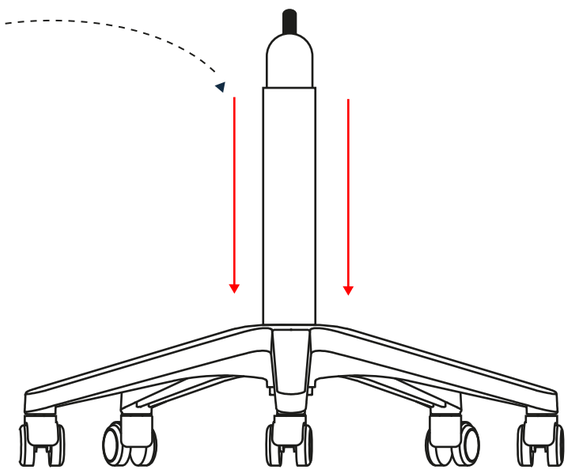

D.

3 Situé el asiento con los brazos pre ensamblados en una superficie plana con la parte inferior hacia arriba, ubique el espaldar en el mecanismo como lo muestra la imagen y con la llave Allen # 6 ajuste los tornillos M8 x 30.

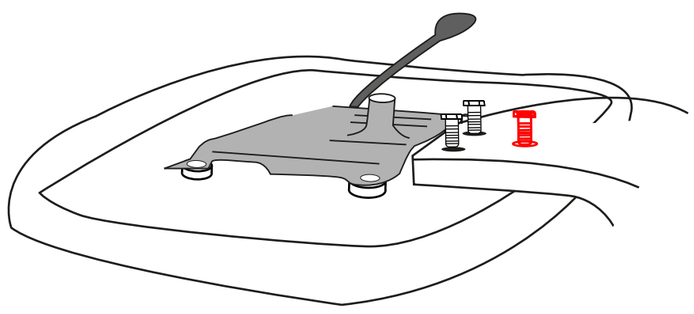

Nota: Ajuste primero el tornillo resaltado en la imagen para evitar que el espaldar quede inclinado. Utilice la llave Allen # 6 para ajustar sin ejercer demasiada fuerza. gire los tornillos hasta que la cabeza de los mismos toque la base del espeldar y luego ajuste con ¼ de giro.

*Vista cenital

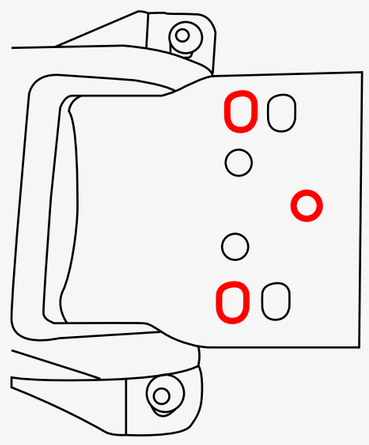

Mecanismo

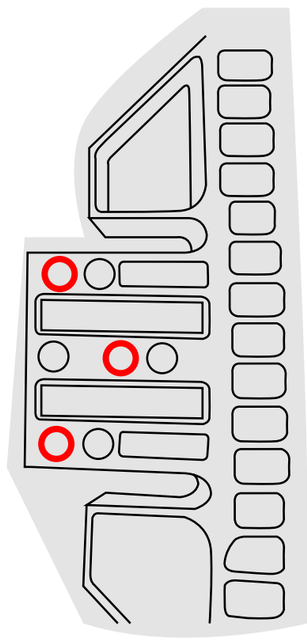

Espaldar
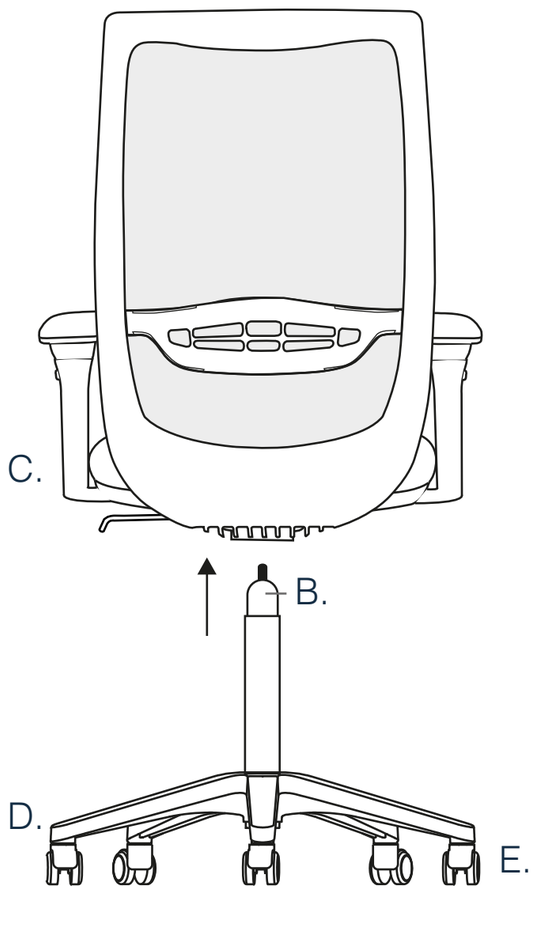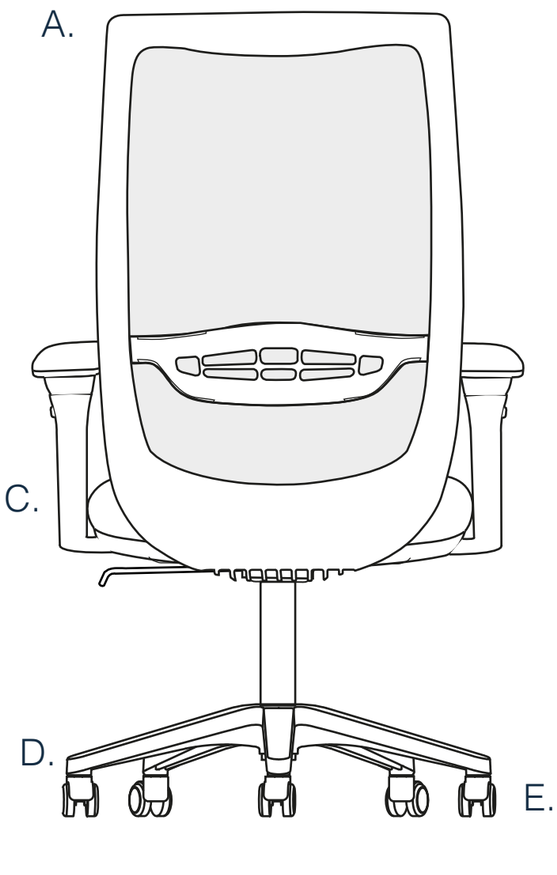
4 Introduzca la columna en el mecanismo ubicado debajo del asiento para terminar el armado de la silla y siéntese para garantizar el ajuste de todas las piezas.